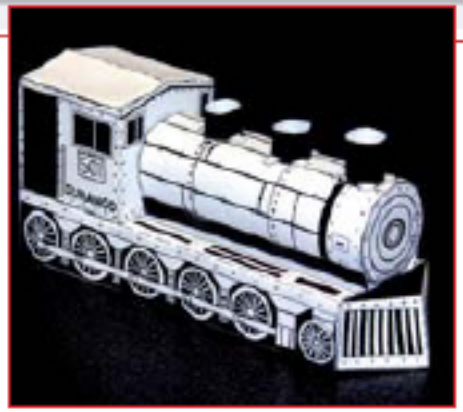

Arma tu tren revolucionario
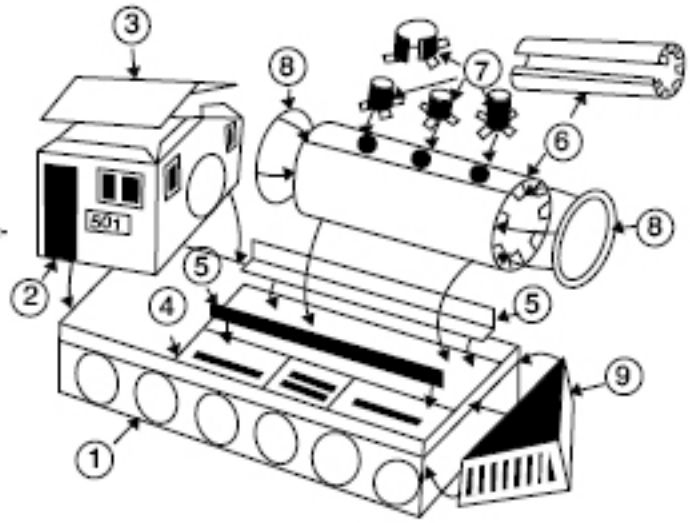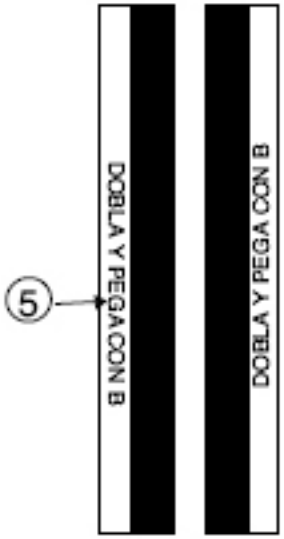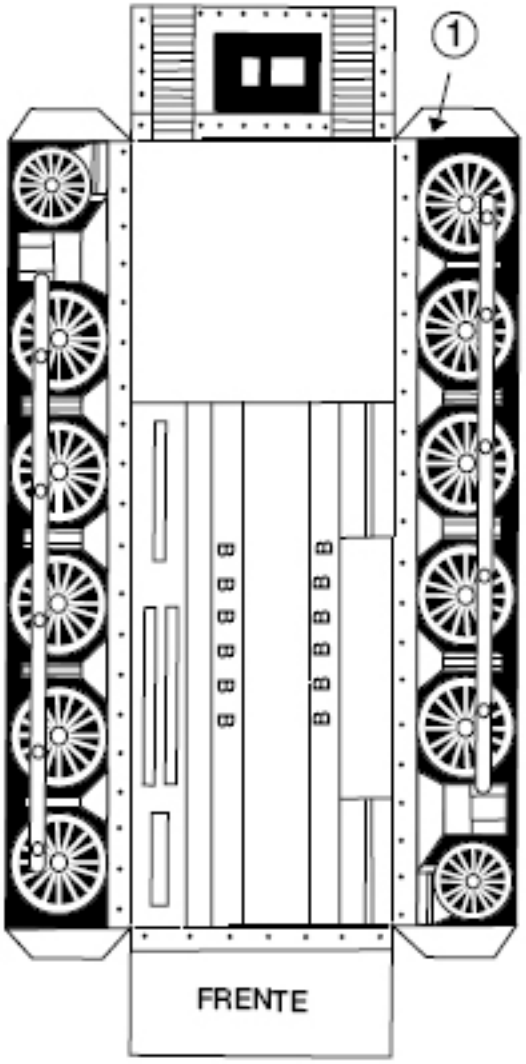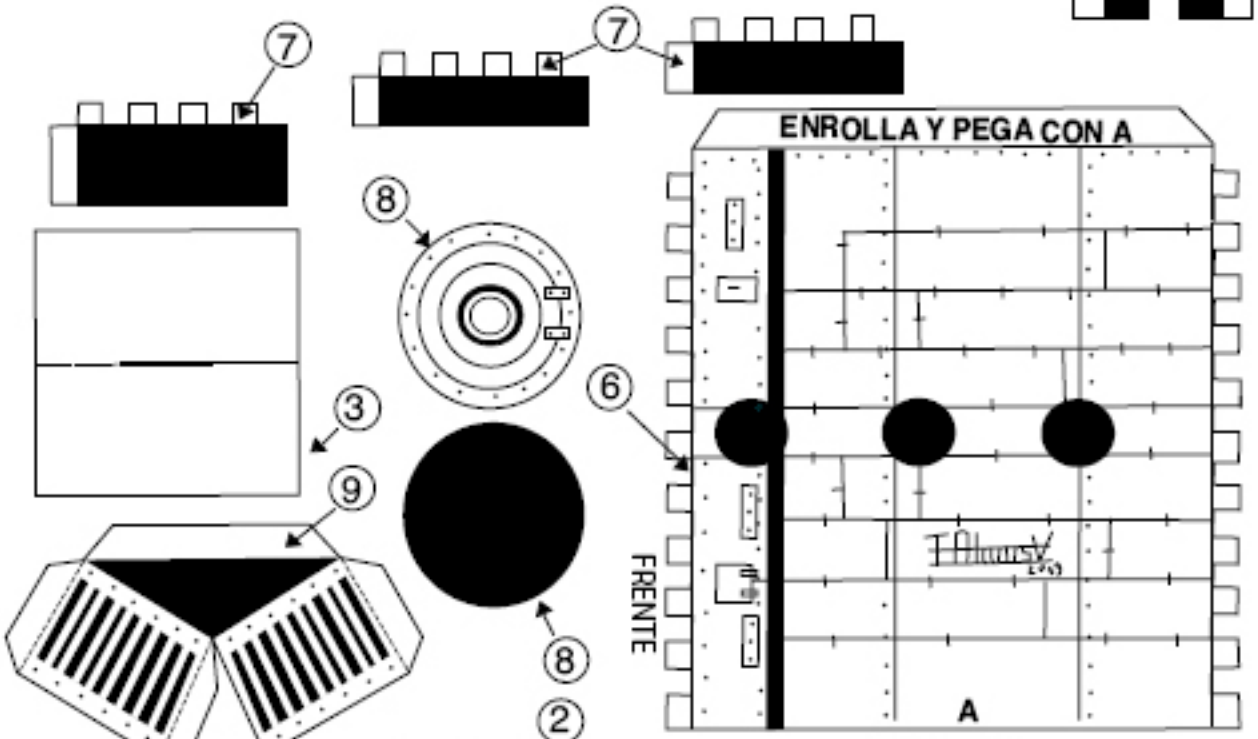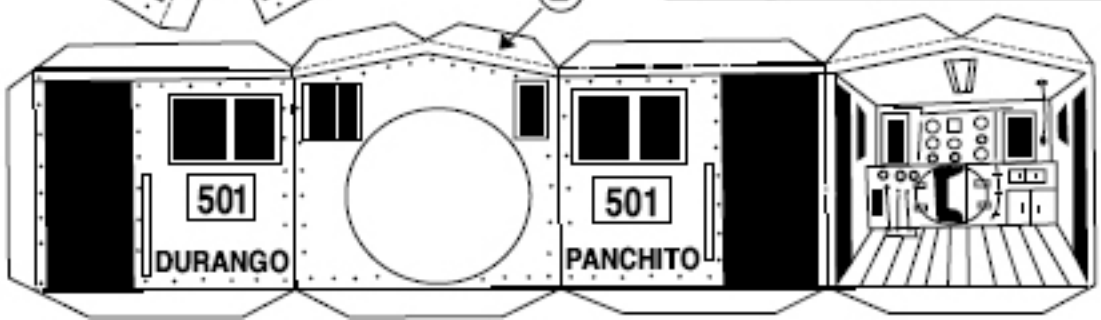
1.- Antes de armar, pega en una hoja con lápiz adhesivo tu modelo.
2.- Coloréalo como quieras.
3.- Recorta las piezas.
4.- Dobla en línea punteada (Fíjate en los dibujos).
5.- Para armar, pega las piezas en orden, guiándote por los dibujos.